MENNEKES
MY POWER CONNECTION

ZH

安装和操作说明

AMAXX®
插座组合箱

对于该文档资料

© MENNEKES Elektrotechnik GmbH & Co. KG版权所有

该文档资料受版权保护。

文档资料的内容归MENNEKES Elektrotechnik GmbH & Co. KG 公司版权所有，
并且未事先征得版权所有者同意不得全部或部分复制或翻印。

警告提示

⚠ 危险

该警告提醒面临紧迫的危险。如不加避免，将造成人员死亡或严重受伤。

⚠ 警告

该警告提示表示一种潜在的危险情况。如不加避免，可能造成人员死亡或严重受伤。

⚠ 小心

该警告提示表示一种潜在的危险情况。如不加避免，可能造成中度到轻度人身伤害。

❗ 注意

该警告提示表示一种潜在的危险情况。如不加避免，可能造成设备损坏。

一般提示

ℹ 该提示表示对某个主题提供附加的、有用的信息。

使用的符号

• 提示

– 列举

⇨ 链接至文档的另外一个地方

MENNEKES
MY POWER CONNECTION

ZH

目录

1. 概述 4
1.1 联系方式 4
2. 安全性 4
2.1 按规定使用 4
2.2 对象 4
2.2.1 具有资质的电气专业人员 4
2.2.2 设备用户 / 操作人员 5
2.3 可预见的错误使用 5
3. 剩余风险 6
3.1 由于冷凝水产生的危险 6
3.2 未按规定操作产生的危险 6
4. 设备结构 7
5. 安装和调试 8
5.1 拆卸设备的包装 8
5.2 安装挂壁式组合插座箱 8
5.2.1 安装准备 9
5.2.2 安装设备 9
5.2.3 连接设备 10
5.3 安装悬挂式组合插座箱 12
5.3.1 安装准备 12
5.3.2 连接设备 12
6. 操作 13
6.1 连接消耗器 13
6.2 移除耗电器 13
6.3 打开/关闭透明窗 13
7. 清洁 14
7.1 干式清洁 14
7.2 湿润清洁 14
8. 维修 15
9. 停机和拆卸 15
9.1 设备停机 15
9.2 卸下设备 16
10. 故障 17
11. 存放和废料处理 17
11.1 存放设备 17
11.2 设备废物处理 17
12. 技术参数 18
12.1 铭牌 18
12.2 环境条件 18
12.3 尺寸 19
12.3.1挂壁式组合插座箱 19
12.3.2悬挂式组合插座箱 20
13. Anhang / Appendix / Appendice / Bijlage / Приложение / 附件
13.1 Anschlusswerte / Connected loads / Valeurs de raccordement / Aansluitwaarden / Valori per l'allacciamento / Данные подключения / 连接参数

1. 概述

该安装和操作说明的内容只针对于本说明中所陈述的设备。

由于设备设计结构不同，在外观上可能与本说明的图示有些偏差。只要是关于具体设备的必需信息，则在本说明相应的章节对此进行指示。

在交付设备时，除了本安装和操作说明外，可能还附有必须完全遵守的设备部件说明。

除了必须遵守本说明规定外，还需遵守各自用户所在国家的法律规定（例如，事故预防和职业安全规定、环保规定）。

除了打印版的安装和操作说明外，还可在MENNEKES公司网站上下载其它语言版本。

1.1 联系方式

MENNEKES
Elektrotechnik GmbH & Co. KG
插接装置的专业工厂

Aloys-Mennekes-Str. 1
D-57399 Kirchhundem

电话: +49 (0) 2723 / 41-1
传真 +49 (0) 2723 / 41-2 14
E-Mail info@MENNEKES.de
公司网站 www.MENNEKES.de

2. 安全性

2.1 按规定使用

AMAXX® 组合插座箱只能作为固定位置配电器使用，并且（根据结构）可用于室内或室外区域。

挂壁式组合插座箱适用于安装在墙壁上，
悬挂式组合插座箱则规定固定在天花板上。

MENNEKES Elektrotechnik GmbH & Co. KG 对不按规定使用所产生的任何后果一概不负责任。

请仔细阅读本安装和操作说明，并应在任何时候完全遵守说明中的所有规定。

对由于未按规定使用而造成的损失或故障不负有任何责任。

请随时提供设备的安装和操作说明，并递交给设备用户/操作人员。

在使用设备时，只能由具有资质的电气专业人员执行某些特定作业。

在本说明中的相应章节开头对此进行详细的提示。

⚠ 警告

由于未遵守操作说明规定而造成人员受伤危险

如果不遵守操作说明规定或不遵守说明中规定的操作步骤，存在使人员严重受伤的危险。

- 请遵守操作说明中的所有规定。
- 只能根据操作说明中陈述的操作步骤执行。

2.2 对象

2.2.1 具有资质的电气专业人员

只能由具有资质的电气专业人员执行设备的安装、拆卸、调试和维修。

电气专业人员必须满足如下要求并遵守：

– 操作说明中的所有规定
– 按规定使用设备
– 熟悉并掌握相应电气规定（例如DIN VDE 0100 第 600 部分，
DIN VDE 0100 第410部分）
– 熟悉并掌握一般和特殊安全和事故防范规定
– 具备判断风险的能力，从而避免可能发生的危险
– 将安装和操作说明递交给设备用户 / 操作人员

2.2.2 设备用户 / 操作人员

可以由受电气指导的人员或常人执行设备的操作。

设备用户 / 操作人员有义务确保按规定使用该设备，并且必须满足如下要求并遵守：

– 操作说明中的所有规定
– 按规定使用设备
– 对操作设备的人员进行指导
– 具备判断风险，从而避免可能发生的危险
– 在出现错误或故障时，应让一名电气专业人员参与。
– 应对不能判断危险的人员（例如孩子）采取保护措施
– 始终保管安装和操作说明，以便随时查阅

2.3 可预见的错误使用

为了获得设备使用的安全性，防止错误使用，必须遵守如下内容：

错误使用：不遵守安装和操作说明规定

- 在执行所有作业时，请遵守操作说明中的所有规定。
- 只执行在该安装和操作说明中陈述的作业。
- 严格遵守操作步骤和所述作业的操作顺序。

错误使用：操作未完全安装的、
有损坏的或者错误连接的设备

- 只能由具有资质的电气专业人员执行设备的连接、运行和维修作业。
- 只有当设备完全安装完毕、完好无损、并由电气专业人员执行了专业调试后，才可将设备投入运行。

错误使用：设备的人为操作

- 不得拆卸设备部件。
- 不得对设备进行改动或改装。

错误使用：在连接电源时执行设备的安装作业（电气专业人员！）

- 在开始执行作业前，请切断电源。

错误使用：使用不合适的清洁剂

- 只能使用由MENNEKES公司允许的清洁剂。

错误使用：不得使用不允许的备件和配件

- 只能使用由MENNEKES公司制造和/或允许的备件和配件。

错误使用：在不合适环境下运行设备

- 只能在允许的、合适的环境下才能运行设备。

⇨ 参阅第22页

错误使用：攀爬或坐在设备上

- 禁止攀爬或坐在设备上。

错误使用：将设备作为存放架使用

- 不允许将东西覆盖在设备上。
- 不允许将东西放置在设备上。

错误使用：未按规定运行和停止运行

- 只能由具有资质的电气专业人员执行设备运行和停机作业。

⇨ 参阅第8页和第19页

3. 剩余风险

3.1 由于冷凝水产生的危险

对于组合插座箱（特别是防护等级为IP 67型），由于温度变化或剧烈的阳光照射引起设备内部形成冷凝水。

注意

由于冷凝水造成设备损坏

如果环境条件不良，设备所在室内空间会形成冷凝水。由此引起设备的损坏。

- 只能在合适的环境下才能使用设备。

⇨ 参阅第22页

- 使用可使设备通风的膜式-电缆接头。

由于热积聚产生的火灾危险

对于组合插座箱，可能由于盖住设备从而在内部形成热积聚。由此引起火灾。

⚠ 警告

由于火灾而造成人员受伤危险

如果设备被盖住，设备内部有可能由于热聚集而产生火情。存在人员严重受伤的危险。

- 不允许将东西覆盖在设备上。
- 不允许将东西放置在设备上。

3.2 未按规定操作产生的危险

⚠ 警告

未按规定操作产生人员受伤的危险

如果未按规定操作，可能损坏设备，从而导致人员受伤。

- 只能将插入的插头从插座中拔出。
- 不允许拔插头电缆。
- 请注意，电缆线不能弯折、卡住或过线，并且不能接触外来热源。

4. 设备结构

挂壁式和悬挂式组合插座箱

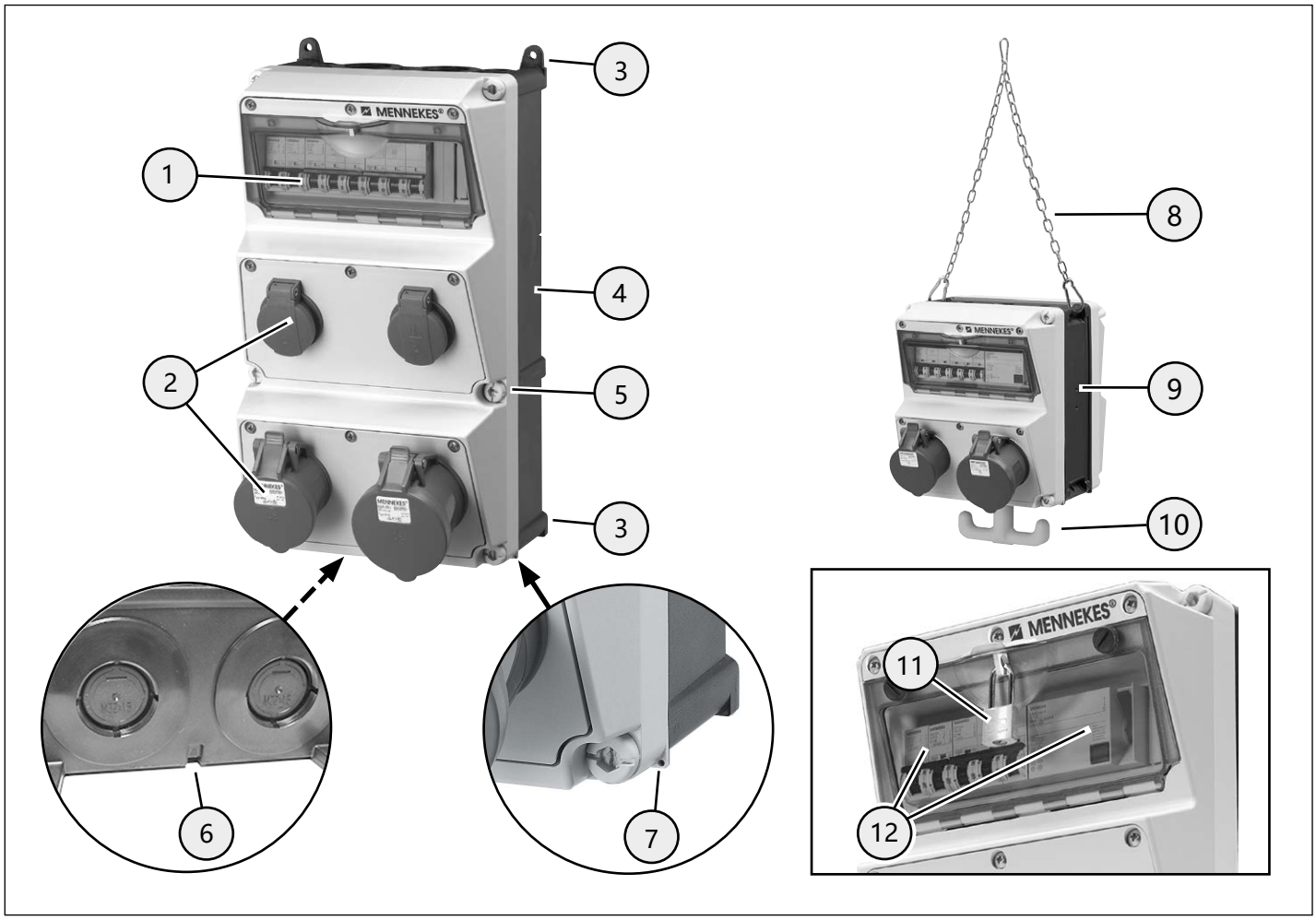

组合插座箱的组件

1 透明窗（带滚花(头)螺钉，IP67）
2 插座(设备不同结构)
3 固定连接板（只对于挂壁式组合插座箱）
4 箱体（挂壁式组合插座箱）
5 箱体螺钉（根据设备结构而决定数量）
6 可冲开的排水孔(只对于结构IP 44)
7 加封点
8 链条
9 箱体（悬挂式组合插座箱）
10 抓钩
11 挂锁（可选件）
12 保护开关

由于组合插座箱结构不同，配置的部件也不同。它们的外观、功能或操作彼此可能不同。
该设备配备了无需符合内部标准材料标记的功能标签，以便于快速辨识。

5. 安装和调试

只能由具有资质的电气专业人员执行本章节中陈述的作业。

⚠ 危险

由于触电而造成人员受伤危险

如果未按规定操作电气设备和电气装置，
存在导致人员严重受伤或死亡的危险。

只能由具有资质的电气专业人员执行如下作业。

- 只能由具有资质的、并具备相应能力和专业知识的电气人员才可执行如下作业。

⚠ 警告

由于火灾而造成人员受伤危险

如果将设备连接在不符合要求导线截面的导线和/或不符合要求的熔断器上，存在引起人员受伤的火灾危险。

- 对设备使用合适的熔断器和符合要求导线截面的导线。

注意

由于不符合要求导线截面和/或不符合要求的熔断器而导致设备损坏

如果将设备连接在不符合要求导线截面的导线和/或不符合要求的熔断器上，存在引起设备过载的危险。

- 对设备使用合适的熔断器和符合要求导线截面的导线。
- 遵守铭牌上的参数规定和“附件”章节规定。

5.1 拆卸设备的包装

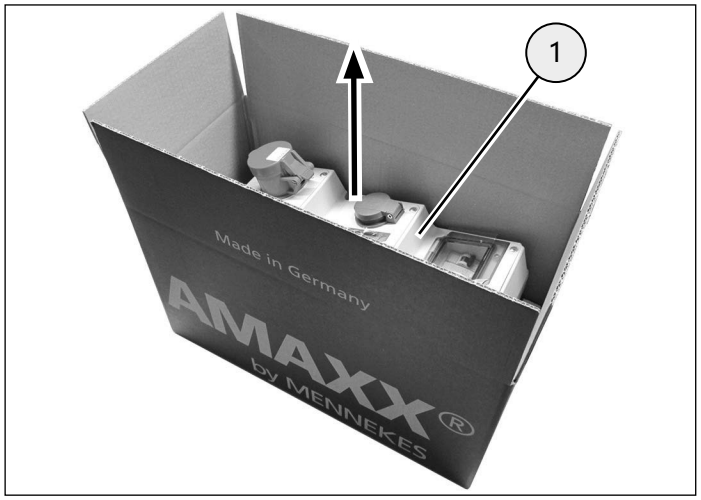

拆卸设备的包装

- 在打开包装盒时，请勿使用尖锐或带有尖头的工具，从而避免损坏设备。
- 打开包装盒，并取出设备(1)。
- 保管好包装盒，或者按规定专业处理包装盒。

检查设备是否有运输损坏

- 检查设备是否有运输损坏。
- 请勿使用存在任何运输损坏的设备。
- 如果需要，请与经销商联系。

5.2 安装挂壁式组合插座箱

该设备只能垂直安装在墙壁上。通过插座翻盖的孔方向向上进行确定使用位置。

5.2.1 安装准备

打开导线引入口

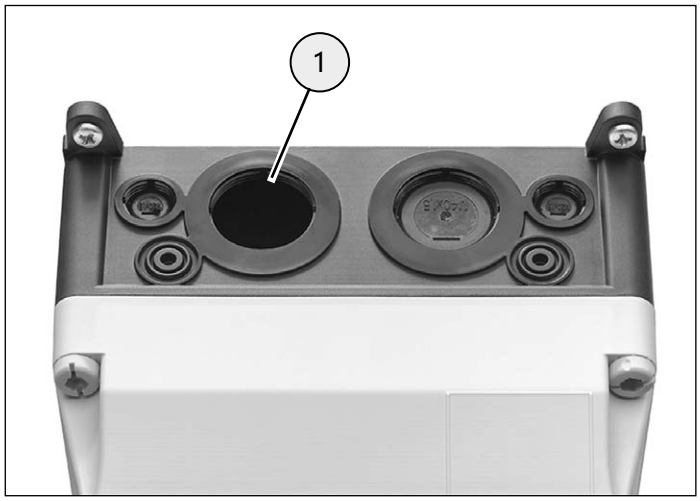

打开导线引入口

- 使用合适的工具打开沿着箱体顶侧和底侧的需要导线引入口 (1)。
- 将符合防护等级的电缆接头 (2) 装入开孔。

打开排水孔(只对于IP 44)

箱体配置了可以打开的排水孔
（例如用于排放形成的冷凝水）。

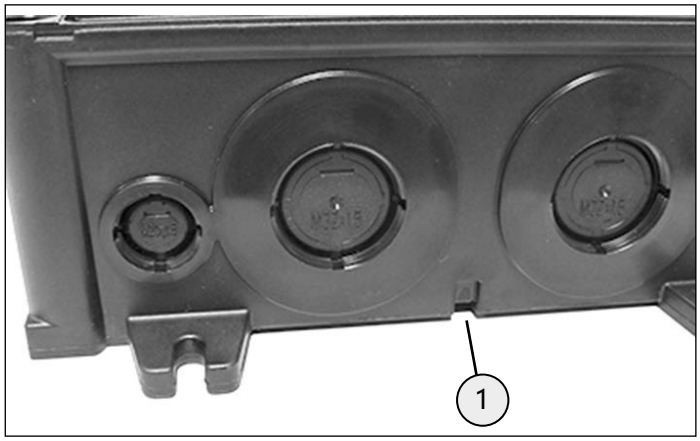

打开排水孔(只对于IP 44)

- 如果需要，使用合适的工具打开沿着箱体底侧的排水孔 (1)

固定元件

挂壁安装时，必须使用合适的紧固螺钉和膨胀螺钉。

对此，我们建议AMAXX固定装置包括：

– 4 个螺栓，6 x 70 十字槽，3号, 不锈钢镀锌
– 4 个通用铆钉8 x 50，用于混凝土、 多孔混凝土、实心砖、空心砖和墙板。

其它紧固方式：

⇨ 可参阅产品目录或www.MENNEKES.de

5.2.2 安装设备

⚠危险

由于触电而造成人员受伤危险

在带电部件上作业存在导致人员严重受伤或死亡的危险。

- 在执行安装作业时，请切断设备的电源。
- 请对由于其他人员无意重新接通电源的情况采取安全措施，切断电源。
- 在开始执行安装作业时，请检查导线是否带电。

配置紧固孔

关于固定设备的孔尺寸参数请参阅“技术参数”章节。

⇨ 参阅第23页

- 计算出孔尺寸后，将其标记在墙壁上。
- 进行钻孔，并装入膨胀螺钉。

⚠ 小心

由于沉重的设备而造成人员受伤危险

在运输、安装或拆卸重型设备时，沉重的设备可能下落，由此导致人员受伤。

- 在运输、安装重型设备时，如果需要，配置第二个工作人员。
- 根据需要，使用合适的辅助工具。

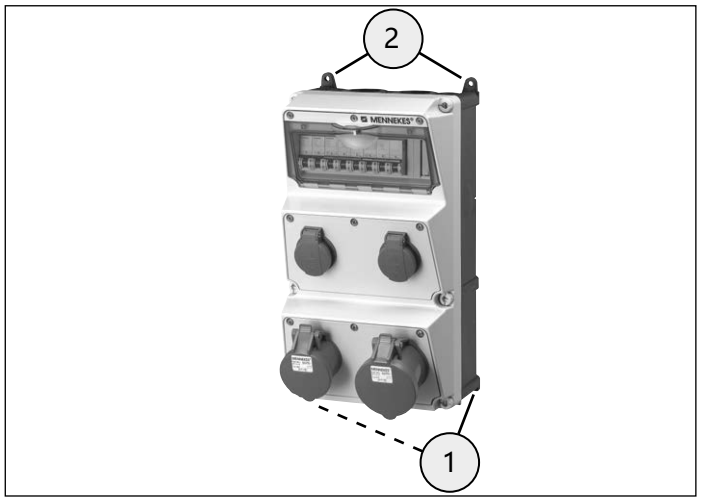

固定设备

固定连接板 (1)和(2)用于将设备固定在墙壁上。

- 首先将底部固定连接板(1)与墙壁螺栓连接。
- 将设备在螺栓上定位。
- 安装顶部固定连接板(2)的螺栓。
- 拧紧所有螺栓，并检查设备在其位置是否固定。

5.2.3 连接设备

切断电源

⚠危险

由于触电而造成人员受伤危险

在带电部件上作业存在导致人员严重受伤或死亡的危险。

- 在执行安装作业时，请切断设备的电源。
- 请对由于其他人员无意重新接通电源的情况采取安全措施，切断电源。
- 在开始执行安装作业时，请检查导线是否带电。

打开设备

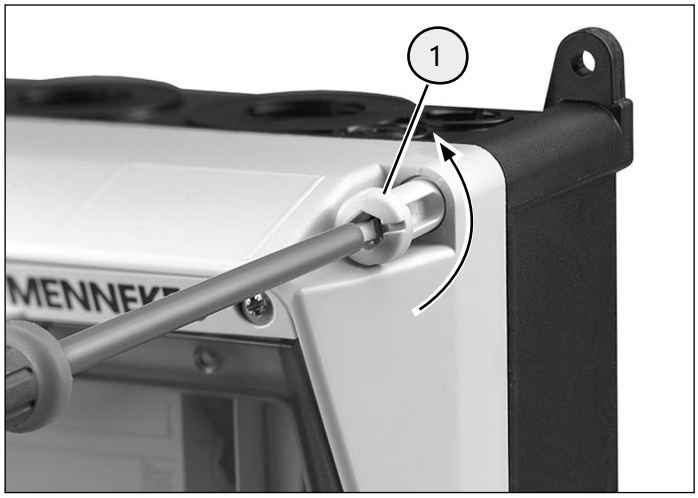

打开设备

- 打开箱体外加螺栓(1)上的箱体盖。

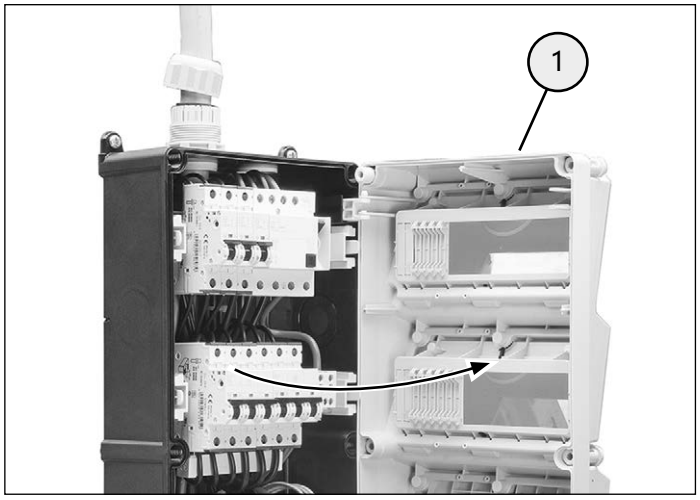

打开设备

- 将箱体盖(1) 稍微向前拉，并翻开。

铺设并连接导线

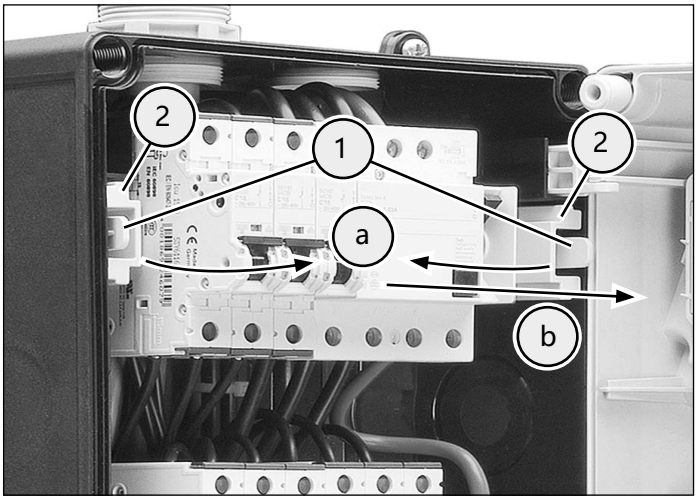

拉出支承轨道

- 向内(a) 压出鼓形杆(1) ，并将装有部件的支承导轨(2)向前拉(b)。
- 采用同样方式拉出其它所有支承轨道。

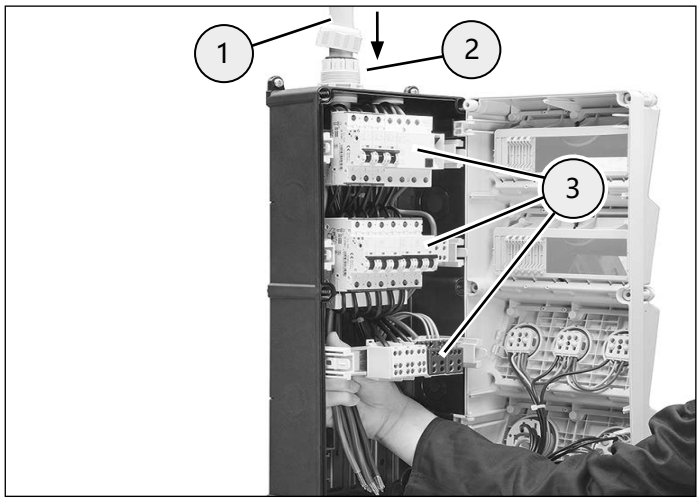

连接设备

- 将导线包皮剪短至需要的长度。
- 将导线 (1) 经过电缆接头 (2) 引入箱体。
- 将需要长度导线从安装的部件(3)后面引入。
- 拧紧电缆接头(2)。

- 将支承导轨向后推入箱体，直到卡入为止。
- 去除单个导体线的绝缘套。
- 将导体线接入有标记的接头端子。
- 检查所有导体线接头和已经接线部件在设备中的位置是否紧固。
- 如果需要，拧紧松开的螺钉连接。

检查导线的连接

- 接通电源。
- 检查电压和设备导线的旋转场。

关闭设备

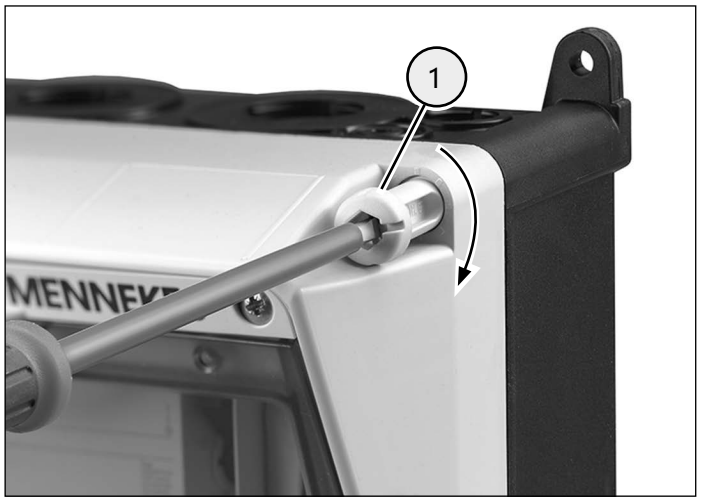

关闭设备

- 关闭箱体盖，并拧紧箱体螺栓(1) 。

检查插座的连接

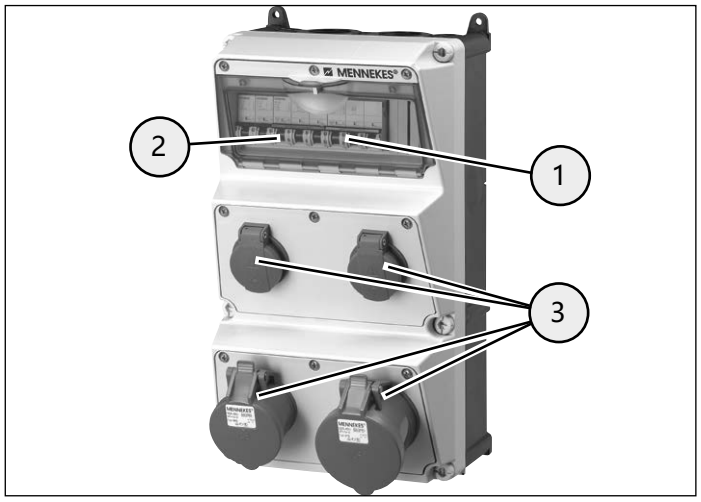

检查插座

- 打开透明窗(1)，并接通保护开关(2)。

⇨ 参阅“操作”章节，第16页

- 检查插座(3)上的电压。

5.3 安装悬挂式组合插座箱

5.3.1 安装准备

组合插座箱配置了用于悬挂的链条(1)。

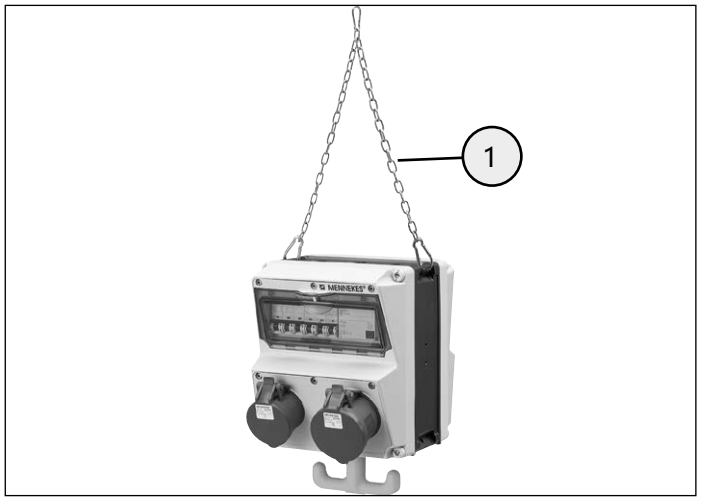

悬挂式组合插座箱

⚠ 小心

由于设备坠落而造成人员受伤危险

重物在高处时，设备可能下落，由此导致人员受伤。

- 应避免设备上的附加重量。
- 不允许将自己吊在设备上。

❗ 注意

因不合适的固定装置产生财产损失

如果固定装置不合适，可使设备坠落而导致损坏。

- 应考虑设备重量，使用合适的、具有承载能力的悬挂装置。
- 遵守设备重量参数规定

⇨ 参阅铭牌

- 将带有链条的组合插座箱固定在规定的悬挂装置上。

5.3.2 连接设备

采用与挂壁式组合插座箱一样的方式连接电源。

- 为未带有机械负载的设备装上导线（例如，通过设备重量）。
- 将设备与电源连接。

⇨ 参阅第12页

6. 操作

⚠ 危险

由于损坏的设备而造成人员受伤危险

在损坏的设备上作业
存在导致人员严重受伤或死亡的危险。

- 如果发现设备外部有损坏，请勿使用该设备。
- 如果必要，对损坏的设备进行标记，这样可防止其他人员继续使用该设备。
- 应让具有资质的电气专业人员立即排除故障。
- 如果必要，让电气专业人员执行停机作业。

6.1 连接消耗器

IP 44结构

- 打开插座活盖，并将耗电器插头完全插入该插座。

IP 67结构

- 通过向左旋转，打开紧闭状态的翻盖。
- 翻开翻盖，并将耗电器插头完全插入该插座。
- 向右拧紧插座上插头的卡口环（防护效应！）。
- 接通耗电器。

6.2 拆除耗电器

⚠ 警告

未按规定操作产生人员受伤的危险

如果未按规定操作，可能损坏设备，从而导致人员受伤。

- 只能将插入设备的插头从插座中拔出。
- 不允许拔插头电缆。
- 请注意，电缆线不能弯折、卡住或过线，并且不能接触外来热源。

IP 44结构

- 首先关闭连接着的耗电器。
- 稍微抬起插座活盖，并将插头拔出该插座。

IP 67结构

- 首先关闭连接着的耗电器。
- 向左旋转，松开插头上的卡口环。
- 稍微抬起插座活盖，并将插头拔出该插座。
- 拧紧翻盖，从而重新产生组合插座箱的防护效应。

6.3 打开/关闭透明窗

ℹ 对于IP67结构，透明窗配置了附加的带滚花(头)螺钉。

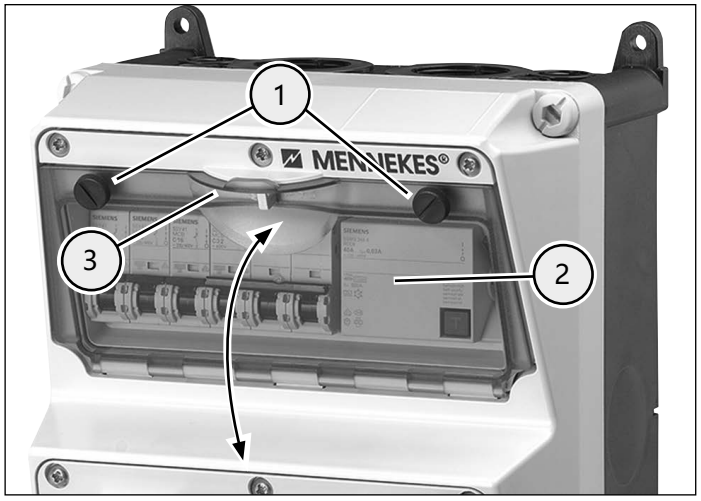

打开/关闭透明窗

- 通过旋转，松开滚花(头)螺钉(1)。
- 打开手柄(3)旁的透明窗(2)，并将其上翻。
- 关闭透明窗，直到其卡入箱体。
- 拧紧滚花(头)螺钉，从而重新产生防护效应。

7. 清洁

根据使用条件和受污情况，可对组合插座箱采用干法、湿法清洁。

我们建议首先进行干法清洁，因为如果采用湿法清洁，必须首先由电气专业人员将设备切断电源。

- 开始执行清洁前，首先拆除连接在设备上的所有耗电器。

⇨ 参阅“操作”章节，第16页

7.1 干式清洁

⚠ 危险

由于触电而造成人员受伤危险

在带电部件上作业存在导致人员严重受伤或死亡的危险。

- 只能从外部清洁设备和其部件（例如插座）。
- 请勿打开设备，使插座保持关闭状态。

需要准备清洁的干抹布进行清洁。

- 用清洁的干布擦净设备。

7.2 湿式清洁

如果是重污，必须使用湿布，只能在设备无电压状态下才可进行湿式清洁。

⚠ 危险

由于触电而造成人员受伤危险

在进行湿式清洁时，触摸带电部件存在导致人员严重受伤或死亡的危险。

- 在进行湿法清洁前，必须首先由电气专业人员将设备导线切断电源。

❗ 注意

清洁不当而引起设备损坏

使用不合适的清洁剂、清洁设备和过量的用水，可导致设备损坏。

- 如果需要使用某种清洁剂，请事先咨询MENNEKES公司。
- 只能从外部清洁设备和其部件（例如插座）。
- 请勿打开设备，使插座保持关闭状态。
- 避免使用流水。
- 请注意，不能有水流入带电部件。
- 请勿使用高压清洁装置。

- 应使用干净的水实施清洁作业。
- 用清洁的湿布清洁设备。

8. 维修

只能由具有资质的电气专业人员执行本章节中陈述的作业。

设备用户 / 操作人员应定期由电气专业人员按规定对设备进行检查。

如果在使用过程中出现设备损坏情况，
应立即对此采取解决措施。

如果必要，让电气专业人员执行停机作业。

⚠ 危险

由于损坏的设备而造成人员受伤危险

在损坏的设备上作业
存在导致人员严重受伤或死亡的危险。

- 如果发现设备外部有损坏，请勿使用该设备。
- 如果必要，对损坏的设备进行标记，这样可防止其他人员继续使用该设备。
- 应让具有资质的电气专业人员立即排除故障。
- 如果必要，让电气专业人员执行停机作业。

- 定期由电气专业人员对设备进行检查。

9. 停机和拆卸

只能由具有资质的电气专业人员执行本章节中陈述的作业。

ZH

⚠ 危险

由于触电而造成人员受伤危险

如果未按规定操作电气设备和电气装置，存在导致人员严重受伤或死亡的危险。

只能由具有资质的电气专业人员执行如下作业。

- 只能由具有资质的、并具备相应能力和专业知识的电气人员才可执行如下作业。

9.1 停止设备运行

切断设备电源

⚠ 危险

由于触电而造成人员受伤危险

在带电部件上作业存在导致人员严重受伤或死亡的危险。

- 在执行拆卸作业时，请切断设备导线的电源。
- 请对由于其他人员无意重新接通电源的情况采取安全措施，切断电源。
- 在开始执行拆卸作业时，请检查导线是否带电。

打开设备

- 请打开设备

⇨ 参阅第12页

断开并拆下导线

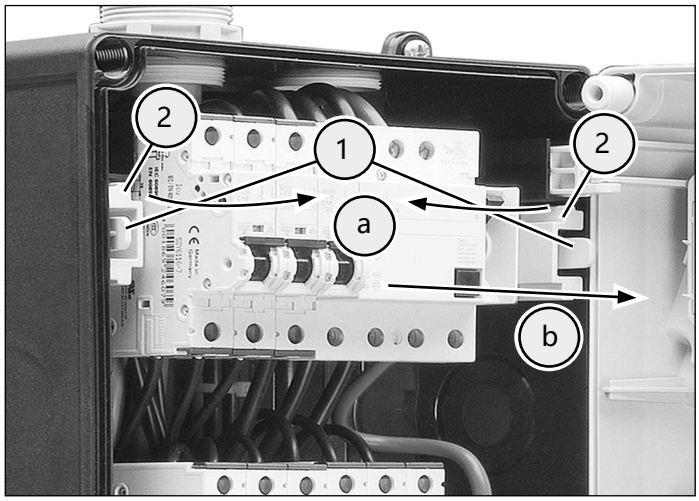

拉出支承轨道

- 向内(a) 压出鼓形杆(1)，并将装有部件的支承导轨(2)向前拉(b)。
- 根据需要，采用同样方式拉出其它所有支承轨道。

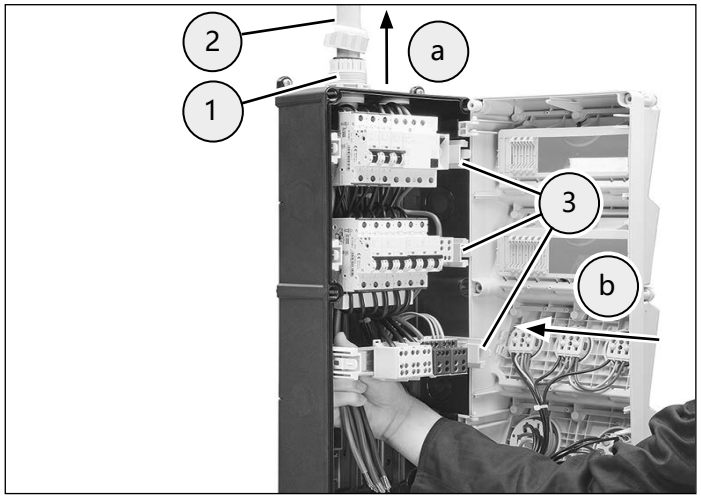

断开设备接头

- 断开电气部件上的导体线。
- 松开电缆接头(1)。
- 从机箱 (a)内拔出导线(2)。
- 将支承导轨(3)向后推入箱体(b)，直到卡入为止。

关闭设备

- 关闭设备

⇨ 参阅第14页

9.2 拆卸设备

⚠ 小心

由于沉重的设备而造成人员受伤危险

在运输、安装或拆卸重型设备时，沉重的设备可能下落，由此导致人员受伤。

- 在运输、安装重型设备时，如果需要，配置第二个工作人员。
- 根据需要，使用合适的辅助工具。

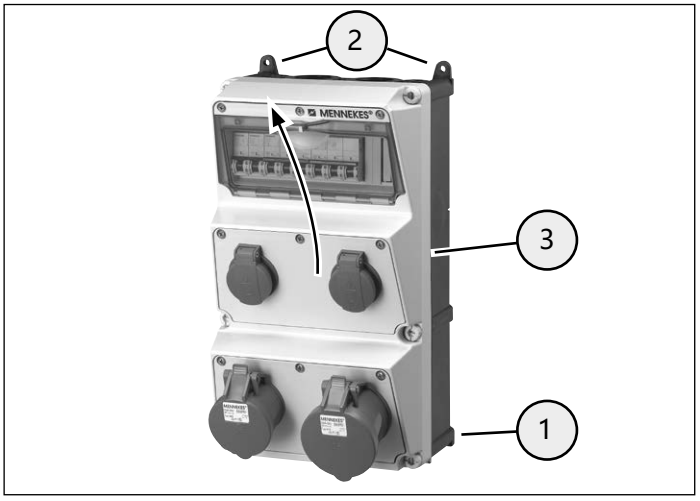

拆卸设备

- 松开箱体上底部螺栓(1)。
- 拆下顶部螺栓(2)。
- 向上摘下设备(3)。
- 拆下底部螺栓。

10. 故障

⚠ 警告

由于意外接通耗电器而导致人员受伤危险

连接在组合插座箱上的耗电器可能在重新接通已激活的保护开关时自行启动，从而引起人员受伤。

- 在关闭了所有连接着的耗电器后，或从组合插座箱处断开后，才可启动保护开关。

故障排除的方法

a) FI-安全开关触发

- 通过目视检查组合插座箱和连接着的耗电器是否有损坏。

是 - 设备上存在损坏

- 请通知电气专业人员。

否- 不存在损坏

- 重新接通FI-安全开关。

FI-安全开关重新触发！

- 请通知电气专业人员。

b) LS-开关或螺旋式熔断器触发

- 通过目视检查组合插座箱和连接着的耗电器是否有损坏。

是 - 设备上存在损坏

- 请通知电气专业人员。

否- 不存在损坏

- 检查连接着的耗电器的连接参数。

如果连接参数正确：

- 重新接通LS-开关或螺旋式熔断器。

LS-开关或螺旋式熔断器重新触发！

- 请通知电气专业人员。

11. 储存与处理

11.1 储存设备

为了按规定储存设备，以及确保设备以后无故障运行，必须遵守如下要点：

- 在储存设备前，应对其实施清洁。

⇨ 参阅第17页

- 将设备装入原始包装盒或合适的箱子。
- 将设备存放在干燥的、温度在 0 °C 至 40 °C的地方。

11.2 处理设备

设备报废后，应停止使用、将其拆卸并按规定专业处理。

只能由电气专业人员执行设备停机和拆卸作业。

处理设备时，应遵守用户所在国家的法律规定。

12. 技术参数

12.1 铭牌

例如：

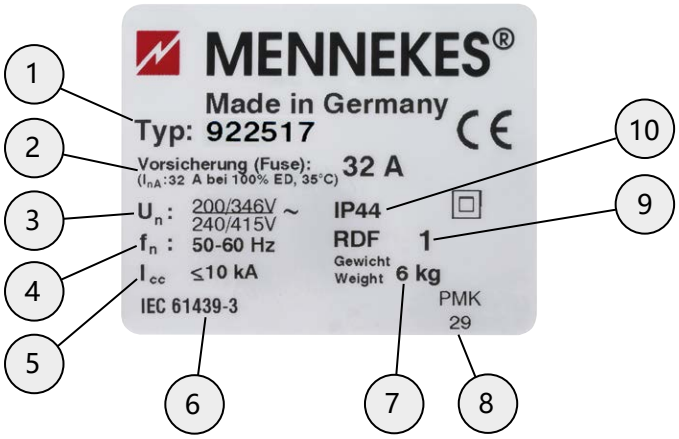

项	注解
1	产品编号
2	导线端熔断器额定电流 + I_{nA}
3	额定电压
4	频率
5	最大短路电流
6	产品标准
7	设备重量
8	生产编码
9	额定分散系数(RDF)
10	防护等级 (IP)

请遵守铭牌旁的设备连接参数规定。

⇨ 见附件

12.2 环境条件

为了确保设备无故障和安全运行，必须遵守如下环境条件规定。

注意

由于不良环境条件而造成设备损坏

在安置设备时，应考虑现场的环境条件。如果忽略此项规定，可导致设备损坏（例如由于设备的负荷能力降低）。

- 在安置设备时，应遵守环境条件规定，从而确保设备运行的安全性。

- 未经MENNEKES 公司同意，请勿将设备安置在附加的箱体中，或者建筑物的隐蔽处。
- 请勿盖住设备的侧面。
- 应避免设备附近有易爆或易燃材料。
- 只能使用铜导线。

使用设备时允许的环境温度

室内或室外安装		
最低	最高	24小时平均值
- 25 °C	- 40 °C	不高于+35 °C

12.3 尺寸

12.3.1挂壁式组合插座箱

箱体壳尺寸

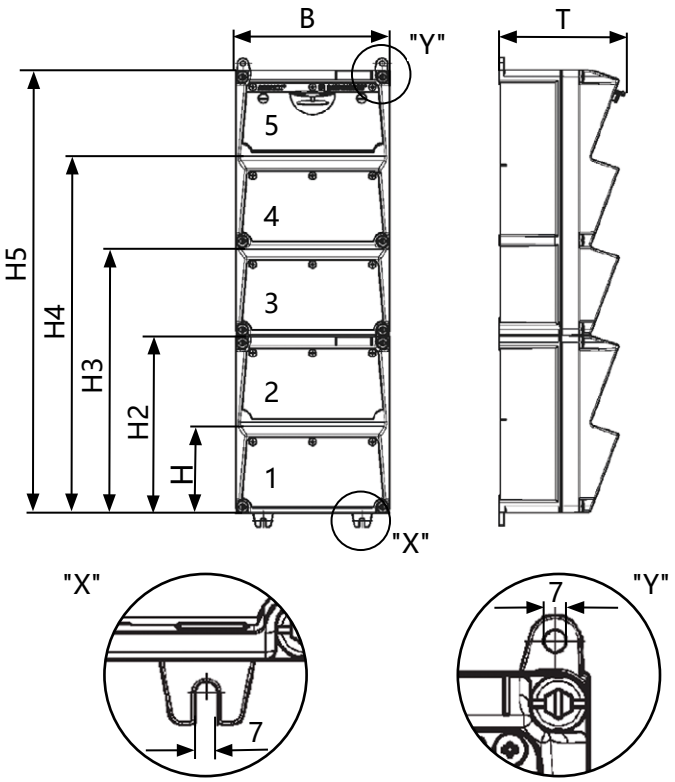

AMAXX® 箱体尺寸			
箱体各段数量	高度H1-H5 (毫米)	宽度 B (毫米)	深度 T (毫米)
1	130	225	175
2	260	225	175
3	390	225	175
4	520	225	185
5	650	225	185
AMAXX® 箱体尺寸			
5	650	112.5	136

紧固孔的尺寸

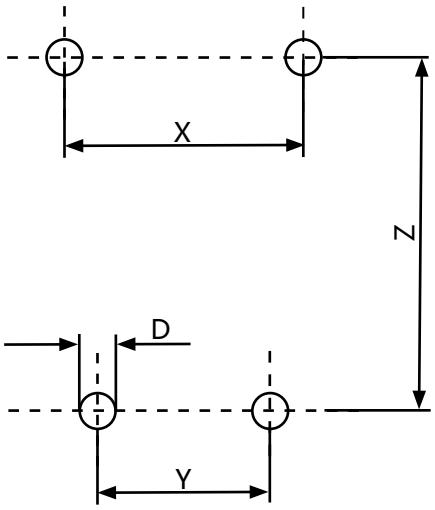

AMAXX® 孔尺寸			
箱体各段数量	尺寸 X (毫米)	尺寸 Y (毫米)	尺寸 Z (毫米)
1	204	145	150
2	204	145	280
3	204	145	410
4	204	145	540
5	204	145	670
AMAXX® 孔尺寸			
5	93	89	670

根据规定的铆钉选择孔直径"D" 。

12.3.2悬挂式组合插座箱
箱体壳尺寸

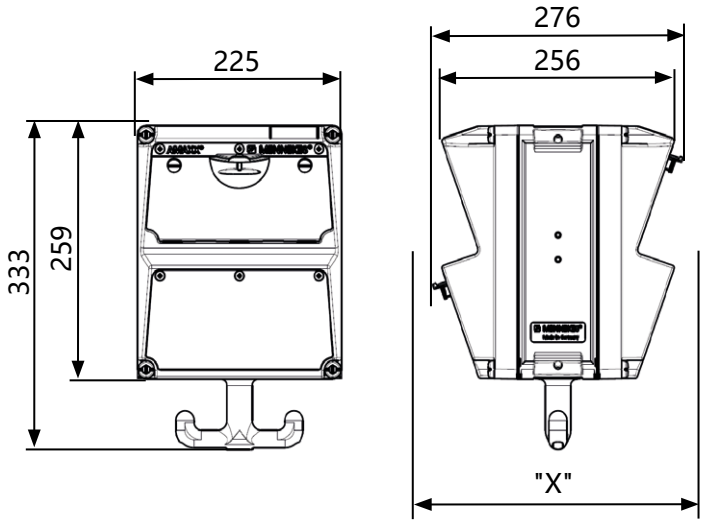

包括内装插座的尺寸 "X"
（图上未显示插座！）

AMAXX® 箱体尺寸		
插座	防护等级	尺寸 "X" (毫米)
Schuko 16A / 230V	IP 44	282
	IP 67	326
CEE 16A / 3p / 230V	IP 44	342
	IP 67	350
CEE 16A / 5p / 400V	IP 44	354
	IP 67	362
CEE 32A / 5p / 400V	IP 44	372
	IP 67	382

13. Anhang / Appendix /

13.1 Anschlusswerte / Connected loads /

Nr.	DE	EN
1	Hersteller	Manufacturer
2	Typ	Type
3	Bemessungsspannung U_n (V)	Rated voltage U_n (V)
4	Bemessungsstoßspannung U_{imp} (kV)	Rated impulse withstand voltage U_{imp} (kV)
5	Bedingter Bemessungs kurzschlussstrom I_{cc} (kA)	Rated conditional short-circuit current I_{cc} (kA)
6	Bemessungsbelastungs faktor RDF	Rated diversity factor (RDF)
7	Bemessungsfrequenz f_n (Hz)	Rated frequency f_n (Hz)
8	Verschmutzungsgrad	Pollution degree
9	System	System
10	Aufstellung freiluft / ortsfest	Place to use, indoor / outdoor
11	Verwendung durch Laie	Operated by ordinary person
12	Elektromagnetische Verträglichkeit EMV	Electromagnetic compatibility (EMC)
13	Bauform:	Assembly:
14	Schlagfestigkeit (IK)	Impact resistance (IK)
15	Schutzklasse	Protection class
16	Bemessungsstrom der Schaltgerätekombination I_{nA} (A)	Rated current of switchgear assembly I_{nA} (A)
17	Bemessungsisolations-spannung U_i (V)	Rated insulation voltage U_i (V)
18	Schutzart (IP)	Protection class (IP)
19	Maße	Dimensions
20	Gewicht	Weight
21	Temperatur	Temperature

13.1 / 1

Die gerätespezifischen Anschlusswerte entnehmen Sie bitte der Tabelle auf der nachfolgenden Seite.

Device-specific connected loads can be found in the table on the following page.

Appendice / Bijlage / Приложение / 附件

Valeurs de raccordement / Aansluitwaarden / Valori per l'allacciamento / Данные подключения / 连接参数

Nr.	FR	NL	IT	RU	ZH
1	Fabricant	Fabrikant	Produttore	Изготовитель	生产商
2	Type	Type	Modello	Тип	类型
3	Tension assignée U_n (V)	Nominale spanning U_n (V)	Tensione nominale U_n (V)	Расчетное напряжение U_n (В)	额定电压 U_n (V)
4	Tension assignée de tenue au choc U_{imp} (kV)	Nominale piekspanning U_{imp} (kV)	Tensione di ingresso U_{imp} (kV)	Расчетное ударное напряжение U_{imp} (кВ)	额定冲击耐受电压 U_{imp} (kV)
5	Courant assigné de court-circuit conditionnel I_{cc} (kA)	Voorwaardelijke nominale kortsluitstroom I_{cc} (kA)	Corrente nominale di cortocircuito condizionata I_{cc} (kA)	Условный расчетный ток короткого замыкания I_{cc} (кА)	额定限制短路电流 I_{cc} (kA)
6	Facteur de diversité assigné RDF	Nominale belastingsfactor RDF	Fattore di carico nominale RDF	Коэффициентравномерности нагрузки RDF	额定分散系数RDF
7	Fréquence assignée f_n (Hz)	Nominale frequentie f_n (Hz)	Frequenza nominale f_n (Hz)	Расчетная частота f_n (Гц)	额定频率 f_n (Hz)
8	Degré de pollution	Mate van vervuiling	Grado di imbrattamento	Степень загрязнения	污染等级
9	Système	Systeem	Sistema	Система	系统
10	Installation extérieur / intérieur	Opstelling in de vrije lucht / plaatsvast	Installazione esterna / fissa	Место использования под окрытымнебом/стационарно	使用地点，室内/室外
11	Utilisation par des profanes	Gebruik door een leek	Utilizzo da parte di principianti	Использование не специалистом	由常人操作
12	Compatibilité électromagnétique CEM	Elektromagnetische verdraagbaarheid EMV	Compatibilità elettromagnetica CEM	Электромагнитная совместимость EMV	电磁兼容性 EMV
13	Forme de construction :	Ontwerp:	Struttura:	Модификация: для монтажа на стене	安装结构：挂壁式
14	Résistance aux coups (IK)	Slagvastheid (IK)	Resistenza agli urti (IK)	Ударная прочность (IK)	抗冲击性(IK)
15	Classe de protection	Beschermklasse	Classe di protezione	Класс защиты	防护等级
16	Courant assigné du coffret combiné des modules de commande I_{nA} (A)	Nominale stroom schakelapparaten-combinatie I_{nA} (A)	Corrente nominale del dispositivo di commutazione I_{nA} (A)	Расчетный ток комбинации коммутационных апаратов I_{nA} (A)	成套开关设备的额定电流 I_{nA} (A)
17	Tension d'isolation assignée U_i (V)	Nominale isolatie-spanning U_i (V)	Tensione nominale d'isolamento U_i (V)	Расчетное номинальное напряжение изоляции U_i (B)	额定绝缘电压U_i (V)
18	Type de protection (IP)	Beschermingssoort (IP)	Grado di protezione (IP)	Вид защиты (IP)	防护等级 (IP)
19	Dimensions	Afmetingen	Dimensioni	Размеры	尺寸
20	Poids	Gewicht	Peso	Вес	重量
21	Température	Temperatuur	Temperatura	Температура	温度

Les valeurs de raccordement spécifiques à l'appareil se trouvent dans le tableau à la page suivante.
De specifieke aansluitwaarden van het apparaat vindt u in de tabel op de volgende pagina.
Специфические показатели подключения прибора указаны в таблице на следующей странице.
关于专门设备的连接参数清参阅下页的表格。

请贴在这里！

MENNEKES
MY POWER CONNECTION

MENNEKES
Elektrotechnik GmbH & Co. KG

Aloys-Mennekes-Str. 1
57399 KIRCHHUNDEM
GERMANY

Phone: +49 2723 41-1
Fax: +49 2723 41-214
info@MENNEKES.de

www.MENNEKES.de

261000DS_BA_SteDoKom_AMAXX_v03_2018-09-17_zh