MENNEKES
MY POWER CONNECTION

面板式RAPIDO插头
货号 919

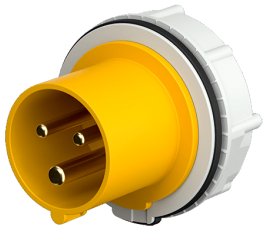

\#　　用于直径为61毫米的墙孔
\#　　中心 固定

技术信息

伏特	16 A
极数	3 p
电压	110 V
钟点位置	4 h
赫兹	50-60 Hz
连接方式	螺钉连接
触点	标准
防护等级	IP 44
重量	210 克
认证标志	VDE (#G)

图纸

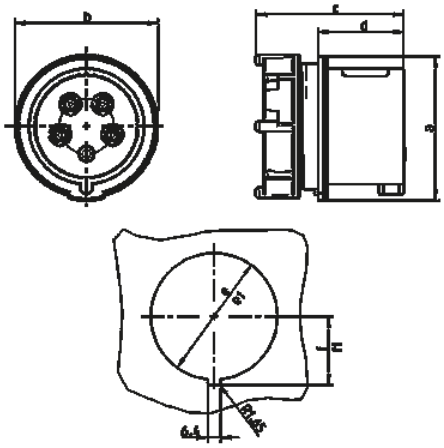

图纸	A	16		32		
2 MB 216	p	4	5	3	4	5
尺寸毫米	a	70	70	82	82	82
	b	69	69	82	82	82
	c	最大72	最大72	84	84	84
	d	44	44	50	50	50
	e	—	—	—	—	—
	f	—	—	—	—	—
	e1	Ø70	Ø70	Ø70	Ø70	Ø70
	f1	37,75	37,75	37,75	37,75	37,75
导线横截面积(平方毫米)		1,5	1,5	2,5	2,5	2,5
从最小至最大		—4	—4	—10	—10	—10

我们有修改样本的权利，不承担任何印刷错误责任。